I S T I T U T O C O M P R E N S I V O S T A T A L E

"Santa Caterina -Resuttano"

Via Nazario Sauro, 51 - Tel. 0934/679657 -Fax 0934/679702

e-mail: clic807003@istruzione.it - sito internet: www.icsscr.edu.it

Cod. Mecc. CLIC807003 - C.F. 92028510854 -

93018 SANTA CATERINA VILLARMOSA

AGGIORNAMENTO ANNUALE DEL PTOF a.s. 2020/21

ex art 1 comma 14 L.107/2015

Approvato dal consiglio d'istituto nella seduta del 29/10/2019

PREMESSA

P.3 La scuola e il nuovo contesto

P. 3 I Rapporti con il territorio

P. 4 L'Istituto

P.6 I. Obiettivi Formativi Prioritari

P.7 II. Priorità, Traguardi ed Obiettivi

P.9 III. Principali elementi di innovazione

P.10 IV. Progettazione Curricolare, Extracurricolare Educativa ed Organizzativa

P.24 IV.a Azioni nell'ambito del PNSD

P. 25 IV b. Scelte Organizzative e Gestionali

P. 36 V. Dotazione dell' Organico

P. 37 V a. Fabbisogno di Attrezzature e Infrastrutture Materiali

Allegati

- Curricolo verticale
- Criteri di valutazione
- Piano di miglioramento 2019/22
- Piano annuale per l'inclusione 2020/21
- Piano di formazione dei docenti e del personale ATA 2020/21
- Piano per la didattica digitale integrata 2020/21
- Curricolo verticale di educazione civica

Qualità Inclusione ed Equità per il Successo Formativo di tutti e di ciascuno

PREMESSA

Il presente piano dell'offerta formativa, dell'Istituto Comprensivo di Santa Caterina – Resuttano, è stato elaborato ai sensi di quanto previsto dalla Legge 13 luglio 2015, n. 107, recante la "Riforma del sistema nazionale di istruzione e formazione e delega per il riordino delle disposizioni legislative vigenti".

Il piano è stato elaborato dal collegio dei docenti sulla base degli indirizzi per le attività della scuola e delle scelte di gestione e di amministrazione definiti dal dirigente scolastico con proprio atto di indirizzo prot. n. 3091/1.1.h del 01/09/2020;

Il piano ha ricevuto il parere favorevole del collegio dei docenti nella seduta del 29/10/2020;

Il piano è stato approvato dal Consiglio d'Istituto nella seduta del 30/10/2020;

1 LA SCUOLA E IL NUOVO CONTESTO

L'emergenza sanitaria legata alla diffusione del COVID-19 ha richiesto alla scuola e a coloro che in essa operano resilienza e capacità di adattamento flessibile al cambiamento.

L'introduzione della didattica a distanza come modalità alternativa/sostitutiva a quella in presenza ha garantito nel lungo periodo del lockdown, la continuità dei processi formativi assicurando il diritto allo studio a tutti gli alunni, nelle forme e nei tempi che ogni docente ha saputo rimodulare per non lasciare indietro nessuno.

Per il nuovo anno scolastico la scuola ha elaborato il Piano per la didattica digitale integrata, che costituisce parte integrante del presente documento. Esso entrerà in azione in caso di nuovo lockdown o nell'eventualità in cui intere classi dovessero essere poste in isolamento obbligatorio.

Pur se continuamente spiazzata dal panorama normativo in incessante e compulsiva evoluzione, anche se assorbita dall'osservanza dei rigidi protocolli anticontagio, la scuola non ha perso tuttavia di vista la centralità dell'alunno persona. La relazione empatica, alla base del processo di insegnamento/apprendimento, può essere preservata anche nella didattica a distanza, concependo la stessa non già come mera assegnazione di compiti, bensì come relazione all'interno di aule che seppur virtuali costituiscono un ambiente di apprendimento dove poter sperimentare la didattica della vicinanza.

L'introduzione della nuova disciplina di educazione civica offrirà, inoltre, occasioni di riflessione sulle ragioni dell'essere al mondo in un contesto che per la sua variabilità sposta di continuo i punti di riferimento, disorientando le nuove generazioni. Essere cittadini consapevoli, protagonisti del proprio tempo, capaci di sapersi adattare al contesto che cambia, è l'ambizioso obiettivo di promozione umana e culturale che si propone di raggiungere la scuola ai tempi del COVID.

Rapporti con il territorio

L'IC Santa Caterina Resuttano è legato alle scuole superiori viciniori per l'attuazione di progetti di continuità ed orientamento. L' Istituto ricerca opportunità per la creazione di altri accordi di Rete finalizzati alla partecipazione a bandi, a iniziative di formazione, alla semplificazione amministrativa, ai rapporti con Enti e associazioni del territorio. Ha stipulato convenzioni per attività di tirocinio con l'Università degli studi di Palermo. Il nostro Istituto ha rapporti consolidati

di collaborazione con gli Enti Locali e con l'ASP di Caltanissetta. Alcuni progetti ed attività nascono dalla collaborazione con Associazioni culturali del territorio.
Collaborazioni con Amministrazioni comunali per:

- Servizio integrato assistenza alla comunicazione alunni con disabilità
- Progettazione condivisa per interventi sui temi della dispersione scolastica, del disagio, della sicurezza.

ASP N 2 di Caltanissetta per :

- Sportello di ascolto per consulenza e iniziative prevenzione disagio minorile

- Protocolli di intesa con:

- Rotary club e Assessorato all'istruzione e alla formazione
- Associazione Italiana Ciechi
- UNICEF Progetto "Scuola Amica"
- CONI MIUR Progetti: "Sport di classe", "Scuole aperte allo sport", "Valori in rete", Bimbinsegnanti...in campo"
- Osservatorio Dispersione Scolastica. In particolare la scuola si avvale di un operatore psicopedagogico ai sensi dell'ex comma 65 della legge 107 del 2015 con i seguenti compiti: colloqui con studenti, famiglie, servizi sociali ecc.

A seguito delle normative Anticovid, i protocolli d'intesa previsti nel PTOF triennale con le varie associazioni sportive per l'anno 2020/21 sono temporaneamente congelate.

Per la gestione e il coordinamento delle attività motorie e sportive è stato costituito il **Centro sportivo Studentesco**.

L'ISTITUTO

Istituto comprensivo di S. Caterina - Resuttano -Codice meccanografico: clic807003,
Via n. Sauro n.51 Santa Caterina Villarmosa (cl) TEL. 0934/679657 - FAX 0934/679700
E - Mail clic807003@istruzione.it - E- MAIL clic807003pec@istruzione.it
WEB: www.icsscr.gov.it

L' Istituto Comprensivo Santa Caterina – Resuttano si è costituito in base ai provvedimenti di dimensionamento e razionalizzazione della rete scolastica, disposti dal Ministero della P.I , ed è così composto:

Sede di Santa Caterina Villarmosa

	INFANZIA		PRIMARIA	SEC. DI PRIMO GRADO
DENOMINAZIONE	"Sant'Anna"	"Madre Teresa di Calcutta"	"M. Capra"	"G. Zanella"
CODICE MECC.	CLAA807021	CLAA80701X	CLEE807026	CLMM807014
N° DI SEZ./classi	2	3+1	10 +1	7 +2
N° DI ALUNNI	37	65	175	133

TEMPO SCUOLA	Tempo pieno	Tempo pieno	27 h	30h

Per ottemperare alle norme anticovid, che prevede la messa in atto del distanziamento sociale, sono state create nella sede di S.Caterina per l'anno scolastico 2020/2021 nuove classi/ sezioni .

In particolare:

- n° 1 sezione nella Scuola dell'Infanzia
- n° 1 classe nella Scuola Primaria
- n°2 classi nella Scuola Secondaria.

Ciò ha determinato il conseguente incremento dell'organico con l'assegnazione dei docenti del cosiddetto "organico Covid".

I locali agibili del plesso "Don Bosco" ospitano gli uffici di presidenza e segreteria, i laboratori (scientifico e informatico) e le aule disciplinari (lettura e arte in allestimento).

Sede di Resuttano

	INFANZIA	PRIMARIA	SECONDARIA DI PRIMO GRADO
DENOMINAZIONE	"Via Circonvallazione"	"Via Circonvallazione"	"F. Petrarca"
CODICE MECC.	CLAA807032	CLEE807037	CLMM807025
N° DI SEZIONI	2	5	3
N° DI ALUNNI	28	62	38
TEMPO SCUOLA	Tempo pieno	Tempo pieno	30 ore

L'Istituto, così costituito, presenta al suo interno caratteristiche di eterogeneità dovute sia alla fascia di età degli allievi, sia alle differenti realtà socio-culturali presenti nei due territori di competenza.

La presenza dei tre gradi scolastici permette di progettare attività di formazione comuni ed iniziative di continuità.

Le scuole

SEDE: S.CATERINA VILLARMOSA

SCUOLA DELL'INFANZIA

- PLESSO "S.ANNA", VIA XX SETTEMBRE n. 225, TEL.0934 671884
- PLESSO "MADRE TERESA DI CALCUTTA", VIA TRIESTE, TEL.0934 672209

SCUOLA PRIMARIA

- PLESSO "M.CAPRA", VIA N.SAURO, TEL.0934 672596
- PLESSO "S.GIOVANNI BOSCO", VIA N. SAURO, TEL.0934 679657

SCUOLA SECONDARIA I GRADO

- PLESSO “G. ZANELLA”, VIA BOSTON, TEL.0934 672596

SEDE: RESUTTANO - TEL.0934673085 - FAX 0934673217

SCUOLA DELL’INFANZIA, VIA CIRCONVALLAZIONE, TEL.0934 673263

SCUOLA PRIMARIA, VIA CIRCONVALLAZIONE, TEL.0934673085

SCUOLA SECONDARIA I GRADO “F. PETRARCA”, VIA CIRCONVALLAZIONE, TEL.0934673085

Nell'Istituto da quest'anno opera **nella scuola secondaria di I grado** il **Corso ad indirizzo musicale** con attribuzione di quattro cattedre di strumento musicale (classe di concorso A077): tromba, pianoforte, clarinetto e violino.

I.OBIETTIVI FORMATIVI PRIORITARI

Priorità	
Potenziamento delle competenze linguistiche con particolare riferimento alla lingua italiana	La progettazione educativa e didattica redatta dal dipartimento per lo sviluppo delle competenze linguistiche si articola in modo da prevedere la realizzazione di percorsi orientati sia al recupero delle abilità di base, sia al potenziamento. L'Istituto partecipa alle rilevazioni nazionali Invalsi e al piano regionale di ricerca-azione, promosso dall'USR Sicilia, sul potenziamento delle competenze di base, destinato agli alunni delle classi II e V della scuola primaria, che prevede il coinvolgimento anche in azioni formative dei docenti dell'organico dell'autonomia. Nella scuola opera un gruppo di lavoro che si occupa di progettare interventi mirati al potenziamento delle abilità di base.
Potenziamento delle competenze logico-matematiche e scientifiche	La progettazione educativa e didattica redatta dal dipartimento per lo sviluppo delle competenze matematico-scientifiche si articola in modo da prevedere la realizzazione di percorsi orientati sia al recupero delle abilità di base, sia al potenziamento. L'Istituto partecipa alle rilevazioni nazionali Invalsi e al piano regionale di ricerca-azione, promosso dall'USR Sicilia, sul potenziamento delle competenze di base, destinato agli alunni delle classi II e V

	della scuola primaria, che prevede il coinvolgimento anche in azioni formative dei docenti dell'organico dell'autonomia.
Potenziamento dell'inclusione attraverso la didattica laboratoriale	La progettazione dipartimentale disciplinare prevede attività tra pari e per piccoli gruppi allo scopo di favorire l'inclusione e lo scambio formativo tra gli alunni. Le ore di compresenza vengono utilizzate nella scuola dell'infanzia per realizzare specifici laboratori che sviluppino l'osservazione e la sperimentazione; nella scuola primaria per attività di consolidamento e recupero delle competenze di base e laboratori che stimolino lo spirito di iniziativa e progettualità. L'organico potenziato offre nuove opportunità per operare con la modalità delle classi aperte e facilitare il processo di apprendimento, soprattutto agli alunni in difficoltà.
Potenziamento delle abilità espressive (arte, musica, ed.fisica)	Il dipartimento per i linguaggi ha progettato attività volte al potenziamento delle abilità espressive. La scuola promuove le attività espressive anche attraverso l'attivazione di laboratori artistici offerti da volontari. Mira inoltre ad affinare il gusto estetico attraverso la fruizione di opere classiche presso rinomati teatri siciliani.
Sviluppo competenze in materia di cittadinanza attiva, responsabile, solidale, inclusiva e prevenzione del bullismo e del cyberbullismo	L'Istituto ha stipulato diversi protocolli per lo svolgimento di attività solidali e di prevenzione dei fenomeni del bullismo e del cyberbullismo (UNICEF, POLIZIA POSTALE)

II. Priorità, traguardi ed obiettivi del RAV (si riportano gli ob. già enunciati nel PTOF 2029/22)

Il presente documento parte dalle risultanze dell'autovalutazione d'Istituto, così come contenuta nel Rapporto di Autovalutazione (RAV), presente sul portale Scuola in Chiaro del Ministero dell'Istruzione, dell'Università e della Ricerca.
In particolare, si rimanda al RAV per quanto riguarda l'analisi del contesto in cui opera l'Istituto, l'inventario delle risorse materiali, finanziarie, strumentali ed umane di cui si avvale, gli esiti documentati degli apprendimenti degli studenti, la descrizione dei processi organizzativi e didattici messi in atto.
Si riprendono qui in forma esplicita, come punto di partenza per la redazione del Piano, gli elementi conclusivi del RAV e cioè le priorità, i traguardi e gli obiettivi.

Le priorità che l'Istituto si è assegnato per il prossimo triennio sono:

1.Migliorare il punteggio medio degli esiti nelle prove di Italiano, Matematica e Inglese degli alunni in uscita dalla scuola primaria

2. Migliorare il punteggio medio degli esiti delle prove di Italiano, Matematica e Inglese degli alunni in uscita dalla scuola secondaria di I grado

3.Intervenire sui tassi di non ammissione e sulla varianza tra le classi adottando criteri condivisi di valutazione.

I traguardi che l'Istituto si è assegnato in relazione alle priorità sono:

1.Rientrare nella media degli esiti delle scuole con contesto socio-economico e culturale simile
2.Rientrare nella media regionale e nazionale degli esiti
3 Orientare l'azione dei dipartimenti verso modelli comuni di progettazione e valutazione
e le motivazioni della scelta effettuata sono le seguenti:
Gli obiettivi di processo che l'Istituto ha scelto di adottare in vista del raggiungimento dei traguardi sono:
Nell'ambito dell'area di processo: Curricolo, progettazione e valutazione
 Implementare l'attività dei dipartimenti di asse e il dipartimento metodologico e introdurre la progettazione dipartimentale
 Costruire un curricolo verticale di educazione civica
 Implementare nella progettazione dipartimentale l'utilizzo di prove di valutazione autentiche per l'Italiano, la Matematica e l'Inglese.
 Implementare l'utilizzo di prove di verifica comuni per classi parallele
 Consolidare nella progettazione dipartimentale la predisposizione e la diffusione di strumenti comuni per la valutazione delle competenze chiave
Nell'ambito dell'area di processo: Inclusione e differenziazione
 Individuare una Funzione Strumentale per l'area dello svantaggio, della continuità e dell'orientamento per contenere il fenomeno della frequenza irregolare e dell'abbandono
 Promuovere azioni di screening per l'individuazione precoce dei DSA
 Differenziare i percorsi di apprendimento in ragione delle specificità individuali per promuovere il successo formativo
Nell'ambito dell'area di processo: Continuità e orientamento
 Inserire nel curricolo di Istituto percorsi di orientamento strutturati e interdisciplinari (UDA)
 Svolgere azioni di orientamento informativo e formativo con il coinvolgimento delle famiglie
le motivazioni della scelta effettuata sono le seguenti:-
Il primo obiettivo di processo focalizza l'attenzione sulla costruzione di un curricolo verticale e su aspetti relativi alla verifica e valutazione delle competenza alfabetica funzionale, competenza multilinguistica e competenza matematica attraverso la progettazione di prove comuni di valutazione autentiche, effettuate per classi parallele alla scopo di ridurre:
La differenza percepita dal personale docente tra la richiesta di competenze prevista dalle prove INVALSI e le comuni verifiche utilizzate nella quotidiana attività didattica
La varianza tra le classi
Il secondo obiettivo di processo intende diffondere la cultura dell'inclusione secondo i più recenti canoni dell'ICF e dell'UDL.
Gli interventi su tale area di processo mirano:
-ad individuare tempestivamente gli alunni in difficoltà per una presa in carico attraverso strategie e metodi di didattica inclusiva

-acquisire l'attitudine a differenziare i percorsi di apprendimento in ragione delle specificità individuali degli alunni
- accettare la diversità come una risorsa e non come una minaccia
- utilizzare il gruppo quale strumento di contatto per destrutturare pregiudizi e misconoscenze sulla disabilità.
Il terzo obiettivo di processo mira a:
-garantire continuità ai percorsi di apprendimento attraverso il curricolo verticale e i criteri comuni di valutazione,
-promuovere azioni di orientamento e di riorientamento di alunni demotivati e con scarsa autostima contenendo il fenomeno dell'abbandono scolastico.
(Vedi PDM allegato)

III.Principali elementi di innovazione

AREA ORGANIZZATIVA

A partire dall'anno scolastico 2019/20 sono stati introdotti i dipartimenti quali articolazioni funzionali del collegio che si ripropongono nel corrente a.s. essi sono organizzati per cinque assi culturali:

1.linguistico

2.matematico-scientifico-tecnologico

3.dei linguaggi

4.per l'inclusione

5.per le competenze di cittadinanza

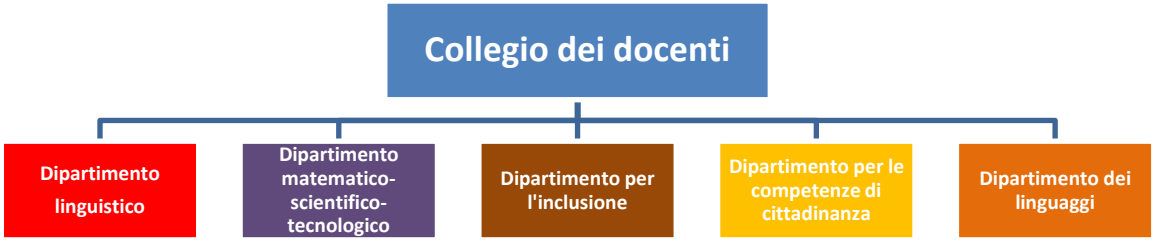

L'obiettivo prioritario dell'organizzazione per dipartimenti è quello di concordare criteri e strumenti di progettazione e valutazione comuni.

Le riunioni per classi parallele introdotte lo scorso anno si ripropongono nel Piano delle attività del corrente a.s. col fine di coordinare intono a modelli comuni di progettazione e di valutazione le attività delle varie classi parallele.

Lo staff di dirigenza continuerà ad operare con lo scopo di monitorare i processi avviati e dare impulso ai lavori dei dipartimenti del collegio.

AREA DELLA DIDATTICA

IV. Progettazione curricolare, extracurricolare, educativa e d organizzativa

Progettazione curricolare

La progettazione curricolare è intesa come l'organizzazione di tutte le attività e gli insegnamenti disciplinari, obbligatori per tutti gli alunni, secondo quanto indicato nella quota definita a livello nazionale. L'art. 5 del D.P.R. 89/2009 ("Revisione dell'assetto organizzativo ordinamentale, organizzativo e didattico della scuola dell'infanzia e del primo ciclo d'istruzione ai sensi dell'art.64, comma 4, del decreto legge 25 giugno 2008, n.112 convertito con modificazioni della legge 6 agosto 2008, n.133"), fa riferimento all'orario annuale obbligatorio delle lezioni. Per il nostro Istituto il quadro orario settimanale delle discipline è così determinato

Scuola primaria Santa Caterina

DISCILINA	ORE SETTIMANALI		
	Classi Prime	Classi seconde	Classi terze, quarte e quinte
Italiano	9	8	7
Matematica	5	5	5
Lingua straniera Inglese	1	2	3
Storia	2	2	2
Geografia	2	2	2
Scienze naturali e sperimentali	2	2	2
Tecnologia	1	1	1
musica	1	1	1
Educazione fisica	1	1	1
Arte	1	1	1
religione	2	2	2
TOTALE	**27**	**27**	**27**

Scuola primaria Resuttano

DISCILINA	ORE SETTIMANALI		
	Classi Prime	Classi seconde	Classi terze, quarte e quinte
Italiano	9	8	7
Matematica	5	5	5
Lingua straniera Inglese	1	2	3
Storia	2	2	2
Geografia	2	2	2
Scienze naturali e sperimentali	2	2	2
Tecnologia	1	1	1
musica	2	2	2
Educazione fisica	2	2	2
Arte	2	2	2
religione	2	2	2
TOTALE	**30**	**30**	**30**

Al monte orario delle discipline si aggiungono 10 ore di mensa.

Scuola secondaria di primo grado

DISCIPLINA	MONTE ORE
Religione	1
Italiano	6
Inglese	3
Francese	2
Arte	2
Musica	2
Matematica	4
Scienze	2
Tecnologia	2
Storia	2
Geografia	2
Educazione fisica	2
TOTALE	**30**

PROGETTAZIONE DEL CURRICOLO VERTICALE DI EDUCAZIONE CIVICA

In ottemperanza alla legge del 20 agosto 2019, n.92 concernente" Introduzione dell'insegnamento scolastico dell'educazione civica", il Dipartimento per le competenze di cittadinanza dell'Istituto ha elaborato il curricolo trasversale di educazione civica, relativo ai tre ordini scolastici, per l'anno scolastico 2020/21, che ivi si allega

PIANO SCOLASTICO PER LA DIDATTICA DIGITALE INTEGRATA (D.I.D)

Il presente piano, elaborato dal Collegio dei docenti ed approvato dal Consiglio d'istituto con delibera n.109 del 7 Settembre 2020, è stato redatto ai sensi delle *Linee guida per la didattica Digitale Integrata* emanate da Ministero dell' Istruzione nel mese di Giugno 2020. Esso contiene i criteri e le modalità per riprogettare l'erogazione della didattica "qualora si ritenesse necessario sospendere nuovamente le attività didattiche in presenza a causa delle condizioni epidemiologiche contingenti". (Vedasi allegato)

AREA DELLA FORMAZIONE

Istituzione di una biblioteca pedagogica ad uso dei docenti per la formazione e l'autoaggiornamento sui temi dell'inclusione e della didattica per competenze.

Partecipazione ai seguenti corsi di aggiornamento, in aggiunta a quelli già previsti nel Piano di formazione triennale:

1. La sicurezza nella scuola post Covid
2. Didattica a distanza con GSUITE for education
3.Progettare e valutare nella didattica per competenze

Macro-aree di progetto

Potenziamento competenze linguistiche e matematiche

La progettazione curricolare ed extracurricolare, in coerenza con le priorità individuate nel Rapporto di Autovalutazione e gli obiettivi di processo del Piano di Miglioramento, mira al potenziamento delle competenze linguistiche e matematiche attraverso progetti e attività concepiti nella logica interdisciplinare e secondo modalità laboratoriali.
Secondo tale logica, l'alunno è soggetto attivo del processo di insegnamento/apprendimento ed è coinvolto nell'attività di co-costruzione del sapere insieme con gli insegnanti; egli sarà preso in carico nel pieno riconoscimento della sua unicità e irripetibilità nell'ottica della personalizzazione del processi.

Inclusione

L'Istituto abbraccia la filosofia dell'ICF e i canoni pedagogici dell'Universal Design for learning.
La progettazione, in coerenza con tali principi, mira a sviluppare la cultura dell'inclusione e la valorizzazione della diversità quale risorsa sia in classe sia nel più ampio contesto sociale, attraverso attività che coinvolgano alunni, genitori, insegnanti e altri stakeholder (ente locale, associazioni, volontari).
Particolare attenzione è riservata alle fasce più deboli dell'utenza (alunni stranieri, con svantaggio socio-culturale, DSA e con disabilità) che saranno tempestivamente individuati mediante azioni di valutazione svolte dall'inizio dell'a.s. e presi in carico con le adeguate metodologie e strategie di didattica inclusiva.

Continuità e orientamento

L'orientamento formativo e informativo mira a prevenire situazioni di demotivazione, perdita dell'autostima e conseguente abbandono scolastico che si manifesta con frequenze saltuarie e conseguente ripetenza dell'anno scolastico.
La progettazione in tale area prevede incontri con altre scuole di istruzione secondaria di secondo grado per l'orientamento informativo; incontri con genitori e alunni tenuti da esperti e dalla Funzione Strumentale Area 3 per quanto concerne l'orientamento formativo.
Riguardo alla continuità essa è garantita attraverso la progettazione di un curricolo verticale per competenze, l'adozione di modelli comuni di progettazione, la progettazione di UDA interdisciplinari e l'adozione di criteri di valutazione comuni per tutto l'Istituto. Il curricolo verticale e i criteri di valutazione sono allegati al PTOF e ne sono parte integrante.

Progetti specifici in riferimento alle priorità strategiche per l'a.s. 2020/21

SCHEDA PROGETTO PTOF N. 1 AREA: POTENZIAMENTO COMPETENZE DI BASE IN MATEMATICA E ITALIANO	
Denominazione progetto	"Prevenzione dell'insuccesso e potenziamento dell'inclusione scolastica e del diritto allo studio degli alunni con difficoltà di apprendimento"
Priorità cui si riferisce	Migliorare gli esiti degli studenti in italiano e matematica
Traguardo di risultato	Migliorare i livelli di apprendimento degli alunni con difficoltà in ambito matematico e linguistico portandoli a risultati superiori alla sufficienza
Obiettivo di processo	Intervenire sulle abilità già acquisite e stimolare le potenzialità di gruppi di alunni delle classi seconda, terza, quarta e quinta della Scuola Primaria
Altre priorità (eventuale)	Promuovere l'autonomia e la responsabilità. Migliorare l'autostima e la percezione di autoefficacia nel lavoro individuale e di gruppo. Prevenire il fenomeno dell'abbandono e della frequenza irregolare.
Situazione su cui si interviene	Disagio socio-culturale con effetti sull'apprendimento e sulla socializzazione
Attività previste	Recupero delle difficoltà e potenziamento delle abilità per il conseguimento delle competenze chiave in lingua madre e in matematica. Potenziamento degli ambiti della lingua italiana (ascolto e parlato, produzione, scrittura, lettura e comprensione, grammatica e sintassi) Potenziamento degli ambiti della matematica (problemi, calcolo, logica e misura, geometria) Attività individuali e di gruppo sia in classe che a classi aperte per gruppi di livello. Peer tutoring e cooperative learning
Risorse finanziarie necessarie	Non sono necessarie risorse aggiuntive oltre quelle previste per l'acquisto del materiale di facile consumo.
Risorse umane/area	N.1 insegnante dell'organico della scuola/ area potenziamento
Altre risorse necessarie	TIC, materiale strutturato e non strutturato, libri di testo, eserciziari, quaderni operativi
Indicatori per la valutazione	Esiti alle prove comuni di ingresso, intermedie e finali, monitorati attraverso prove strutturate e schede raccolta dati elaborati dai dipartimenti. Esiti alle prove Invalsi
Risultati/situazione attesi	Potenziamento dell'autonomia, della responsabilità e delle competenze specifiche in Italiano e Matematica

Qualità Inclusione ed Equità per il Successo Formativo di tutti e di ciascuno

SCHEDA PROGETTO PTOF N. 2 COMPETENZA: ATTIVITÀ ALTERNATIVA ALL'IRC	
Denominazione progetto	"Un anno con il Piccolo Principe"
Priorità cui si riferisce	Predisporre una didattica alternativa per gli alunni che non si avvalgono dell'insegnamento della religione cattolica
Traguardo di risultato	Migliorare i processi di inclusione degli alunni stranieri
Obiettivo di processo	1. Porre in essere tutti gli adempimenti necessari al fine di non attuare trattamenti discriminatori a carico degli alunni non avvalentisi dell'IRC; 2. Impedire che la scelta di non avvalersi dell' insegnamento sia disincentivo all'impegno scolastico
Situazione su cui si interviene	Alunni che non si avvalgono dell'insegnamento della religione cattolica.
Attività previste	Attività da svolgersi durante le ore dedicate all'insegnamento della religione cattolica durante le quali verrà implementata la lettura, da parte dell'insegnante, del libro "Il Piccolo Principe". Attraverso l'ascolto, l'attenzione, la comprensione e la rappresentazione sia grafica che espositiva di quanto compreso, si affronteranno non solo gli aspetti legati alla grammatica, all'ortografia e alla sintassi ma anche gli aspetti legati alle relazioni sociali: aver cura di qualcuno o di qualcosa, saper apprezzare ciò che si ha sempre e comunque e ancora riconoscere il valore dell'amicizia e la capacità di saper perdonare e chiedere scusa al momento giusto.
Risorse finanziarie necessarie	Non sono previsti ulteriori oneri
Risorse umane/area	N. 1 docente di classe facente parte dell'organico della scuola
Altre risorse necessarie	Le ordinarie dotazioni didattiche e di laboratorio di cui già dispone la scuola
Indicatori per la valutazione	Raggiungimento degli obiettivi prefissati; Grado di soddisfazione da parte delle alunne, degli alunni e dei docenti; partecipazione attiva e interesse.
Risultati/situazione attesi	Acquisizione delle competenze relative all'ascolto e al parlato, alla letto-scrittura e alla riflessione sulla lingua. Acquisizione della consapevolezza di sé, del mondo circostante. Sviluppare l'espressione artistico- creativa delle alunne. Il tutto sarà compendiato nella realizzazione di un albo/quaderno personale in cui saranno sintetizzati i risultati via via raggiunti.

SCHEDA PROGETTO PTOF N. 3 AREA: POTENZIAMENTO COMPETENZE DI BASE IN MATEMATICA E ITALIANO

Denominazione progetto	"Prevenzione dell'insuccesso e potenziamento dell'inclusione scolastica e del diritto allo studio degli alunni con difficoltà di apprendimento"
Priorità cui si riferisce	Migliorare gli esiti degli studenti in italiano e matematica
Traguardo di risultato	Migliorare i livelli di apprendimento degli alunni con difficoltà in ambito matematico e linguistico portandoli a risultati superiori alla sufficienza
Obiettivo di processo	Intervenire sulle abilità già acquisite e stimolare le potenzialità di gruppi di alunni delle classi seconda, terza, quarta e quinta della Scuola Primaria
Altre priorità (eventuale)	Promuovere l'autonomia e la responsabilità. Migliorare l'autostima e la percezione di autoefficacia nel lavoro individuale e di gruppo. Prevenire il fenomeno dell'abbandono e della frequenza irregolare.
Situazione su cui si interviene	Disagio socio-culturale con effetti sull'apprendimento e sulla socializzazione
Attività previste	Recupero delle difficoltà e potenziamento delle abilità per il conseguimento delle competenze chiave in lingua italiana e in matematica. Potenziamento degli ambiti della lingua italiana (ascolto e parlato, produzione, scrittura, lettura e comprensione, grammatica e sintassi) Potenziamento degli ambiti della matematica (problemi, calcolo, logica e misura, geometria) Attività individuali.
Risorse finanziarie necessarie	Non sono necessarie risorse aggiuntive oltre quelle previste per l'acquisto del materiale di facile consumo.
Risorse umane/area	N.1 insegnante dell'organico della scuola/ area potenziamento
Altre risorse necessarie	TIC, materiale strutturato e non strutturato, libri di testo, eserciziari, quaderni operativi.
Indicatori per la valutazione	Esiti alle prove comuni di ingresso, intermedie e finali, monitorati attraverso prove strutturate e schede raccolta dati elaborati dai dipartimenti. Esiti alle prove Invalsi
Risultati/situazione attesi	Potenziamento dell'autonomia, della responsabilità e delle competenze specifiche in Italiano e Matematica

SCHEDA PROGETTO PTOF N 4 AREA: COMPETENZE IN MADRELINGUA (Dipartimento linguistico)

Qualità Inclusione ed Equità per il Successo Formativo di tutti e di ciascuno

Denominazione progetto	"Io leggo perché" e “Incontra l’autore a scuola”, “Leggimi ancora”, Libriamoci”
Priorità cui si riferisce	Migliorare le competenze in lettura, ascolto, comprensione e riesposizione orale
Traguardo di risultato	Potenziamento delle abilità linguistiche attraverso l'ascolto, la lettura e la riesposizione di testi di narrativa per l'infanzia
Obiettivo di processo	Allestimento di una biblioteca scolastica sul modello delle aule laboratorio disciplinari consigliate dal Movimento delle Avanguardie Educative Indire. Avvicinamento degli alunni al mondo dei libri: da come nascono le idee, le storie, i personaggi, a quali letture ci si può avvicinare nelle varie fasi della vita
Altre priorità (eventuale)	Avvicinare alla lettura come strumento per potenziare il patrimonio lessicale ed acquisire al competenza narrativa
Situazione su cui si interviene	Difficoltà linguistiche ed espressive diffuse soprattutto tra la popolazione scolastica dell'ordine di scuola primaria
Attività previste	Incontri con l'autore Giornate di promozione della lettura Gemellaggi con librerie per la promozione di donazione di libri alla scuola Lettura di libri prelevati dalla biblioteca scolastica e compilazione della relativa scheda lettura Visita a biblioteche e librerie
Risorse finanziarie necessarie	Contributo dell'Ente locale e contributo volontario delle famiglie per l'acquisto di libri
Risorse umane/area	Docenti dell'organico dell'autonomia, dirigente scolastico, alunni Dipartimento linguistico
Altre risorse necessarie	Aula laboratorio disciplinare con spazi destrutturati e accoglienti da destinare a biblioteca scolastica
Indicatori per la valutazione	N.° di schede lettura compilate per alunno. Indicatori definiti all'interno dei criteri di valutazione adottati dal Collegio per la lingua italiana
Risultati/situazione attesi	Raggiungimento di risultati di apprendimento nell'area ascolto/parlato e lettura / comprensione/esposizione orale della lingua italiana superiori al 7 valutati con riferimento ai criteri di valutazione comuni adottati e inseriti nel PTOF.

SCHEDA PROGETTO PTOF N. 5 COMPETENZA/AREA: DIPARTIMENTO DELL’INCLUSIONE	
Denominazione progetto	IMPARO …AD IMPARARE

Priorità cui si riferisce	- Aumentare i livelli d'inclusività della scuola - Diminuire il tasso di abbandono e di ripetenze
Traguardo di risultato	- Essere in grado di costruire mappe concettuali
Obiettivo di processo	- Differenziare i percorsi di apprendimento in ragione delle specificità individuali per promuovere il successo formativo.
Altre priorità (eventuale)	
Situazione su cui si interviene	- Successo formativo degli alunni con BES
Attività previste	Attività laboratoriali di costruzione di mappe concettuali inerenti l'Italiano da svolgersi in orario extracurriculare e per gruppi di alunni. Verranno coinvolti alunni con e senza BES.
Risorse finanziarie necessarie	Le risorse finanziarie saranno conteggiate in relazione alla numerosità del target. In generale, si ritiene debbano essere individuate n°30 ore da destinare per ogni ordine di scuola e suddivise nelle sedi di S. Caterina e Resuttano, per un totale complessivo di 120 ore.
Risorse umane/area	- Docenti componenti il Dipartimento per l'Inclusione. Il numero di docenti sarà individuato per le due sedi, in relazione alla numerosità del target.
Altre risorse necessarie	LIM e strumenti multimediali
Indicatori per la valutazione	Verifica: Costruire una mappa concettuale partendo da un testo.
Risulati/situazione attesi	Promozione del successo formativo.

SCHEDA PROGETTO PTOF N. 6 COMPETENZA/AREA: INCLUSIONE E DIFFERENZIAZIONE	
Denominazione progetto	UNA SCUOLA PER TUTTI
Priorità cui si riferisce	- Diminuire il fenomeno delle ripetenze e dell'abbandono. - Individuare tempestivamente gli alunni con difficoltà. - Aumentare i livelli d'inclusività della scuola.

Traguardo di risultato	• Aver contribuito ad abbassare il numero delle ripetenze e dell'abbandono • Avere individuato tempestivamente gli alunni con difficoltà
Obiettivo di processo	• Attuare uno screening per l'individuazione tempestiva degli alunni con DSA nelle classi 2° e 3° della Scuola primaria. • Rilevare gli alunni con BES. • Aggiornare e attuare un protocollo di accoglienza per alunni con DSA. • Realizzare attività di recupero/potenziamento per alunni con "Richiesta di Attenzione" e "Richiesta di Intervento Immediato" allo screening, da svolgere in orario curriculare e da parte dei docenti di classe. • Effettuare azione di consulenza per genitori e docenti, ove richiesta. • Promuovere il Corso di formazione DislessiaAmica dell'AID.
Altre priorità (eventuale)	/
Situazione su cui si interviene	- Alunni a rischio di insuccesso scolastico e di abbandono
Attività previste	1) Screening (test: Novembre 2020; re test: maggio 2021). 2) Rilevazione alunni con BES con apposito questionario (novembre 2020). 3) Attività di recupero di alunni con BES e con sospetto di DSA, da attuarsi in orario curriculare da parte dei docenti di classe (da novembre 2019 ad aprile 2020). 4) Consulenza per genitori e docenti: ogni lunedì, per appuntamento. 5) Attivazione del corso di formazione Dislessia Amica dell'AID per docenti.
Risorse finanziarie necessarie	1) Correzione test Novembre 2020: 10 ore 2) Correzione re test: maggio 2021: 10 ore 3) Rilevazione alunni con BES: 5 ore 4) Consulenza per docenti su attività di recupero da attuarsi in orario curriculare da parte dei docenti di classe: 10 ore 5) Consulenza per genitori: 5 ore 6) Attivazione del corso di formazione Dislessia Amica dell'AID per docenti: 3 ore
Risorse umane/area	Insegnante Referente per i DSA (orario extracurriculare) Insegnanti curriculari (orario curriculare)

Altre risorse necessarie	/
Indicatori per la valutazione	Compilazione del report per l'attuazione dei progetti del PTOF
Risultati/situazione attesi	Diminuzione del tasso di ripetenza Riduzione del tasso di insuccesso scolastico

SCHEDA PROGETTO PTOF N 7 PIANO triennale DELLE ARTI Avviso pubblico MIUR prot. n.1412 del 30/09/2019	
Denominazione del Progetto	LA SCUOLA ADOTTA IL PATRIMONIO CULTURALE, ARCHITETTONICO, ARTISTICO, STORICO, NATURALISTICO E IMMATERIALE DEL TERRITORIO
Docente referente	Prof. Vito Pietro Giangreco
	PROGETTO CURRICOLARE ED EXTRACURRICOLARE
Destinatari e Numero di partecipanti	Classi della Secondaria di Primo Grado.
Partnariato	L'ASSOCIAZIONE DI VOLONTARIATO PER I BENI CULTURALI SICILIANTICA, con sede a Caltanissetta in via Dei Giardini, 12 C.F. 93075130877, nella persona del Presidente Regionale pro-tempore Prof.ssa Simona Modeo nata a Caltanissetta il 31/01/1970 e ivi residente in via dei Giardini 12, C.F. MDOSMN70A71B420J Sede locale di SiciliAntica
Durata	L'adozione ha durata triennale (novembre 2020/ ottobre 2022)
Motivazioni	La scuola adotta un monumento, è una esperienza che nasce da diverse sperimentazioni già condotte in diversi luoghi d'Italia. Viene riproposto a S.Caterina Villarmosa suggerendo una intesa con il Provveditorato agli Studi, Soprintendenza, Chiesa locale, Comune e Corpo Forestale. E' un progetto di educazione permanente al rispetto e alla tutela del patrimonio storico-artistico e più in generale dell'ambiente. Il progetto muove dal riconoscimento della centralità della scuola nella formazione della cultura e dei comportamenti dei cittadini ed individua nelle giovani generazioni il soggetto privilegiato per l'affermazione di una nuova consapevolezza del bene culturale. Cosa significa nuova consapevolezza? Significa imparare a riconoscere i beni culturali come emergenze monumentali e insieme manufatti antropologici, radicati nel tessuto

	culturale e sociale di una comunità, segno forte della sua identità e, al tempo stesso, veicolo di sentimenti di appartenenza, di solidarietà, di condivisione. La scuola adotta un monumento si inserisce in tale prospettiva formativa indicando, quale strumento privilegiato per l'acquisizione delle proprie radici culturali e di atteggiamenti propositivi nei confronti del futuro, la conoscenza del bene culturale: "adottare un monumento non significa solo conoscerlo ma anche prenderlo sotto tutela spirituale e dunque sottrarlo all'oblio e al degrado, averne cura, tutelarne la conservazione, diffonderne la conoscenza, promuoverne la valorizzazione.".
Obiettivi	Promuovere nei giovani studenti la conoscenza del proprio territorio nella sua completezza. Sensibilizzare gli studenti sul tema dell'importanza della tutela e conservazione dei beni culturali; considerare il "monumento" una testimonianza della storia, della cultura, delle tradizioni di un territorio, nello specifico del nostro territorio caterinese. Accrescere negli studenti il sentimento di appartenenza, di solidarietà, di condivisione. Nello svolgimento triennale si auspica una indubbia positiva ricaduta nella continuità e nell'orientamento. Realizzazione di una guida multimediale di S.Caterina Villarmosa. Avvicinare e permettere ai discenti lo studio della storia, della storia dell'arte, della tecnologia attraverso l'uso di macchine fotografiche digitali, personal computer prima e smartphone successivamente. Ovviamente si propone anche la presentazione di quanto elaborato in inglese e francese. Il progetto, con riferimento al Piano triennale dell'Offerta Formativa aa. ss. 2019/2021, mira al raggiungimento delle competenze nell'ambito della conoscenza del territorio. Con riferimento al Rapporto di Autovalutazione e al Piano di Miglioramento a.s. 2019/2021 mira a: ESITI DEGLI STUDENTI: Competenze chiave europee; DESCRIZIONE del TRAGUARDO: Partecipazione del 60% di alunni a progetti specifici; AREA di PROCESSO: Curricolo, progettazione e valutazione; DESCRIZIONE dell'OBIETTIVO di PROCESSO: Potenziare le competenze linguistiche, digitali e civiche. Promuovere la consapevolezza e l'espressione culturale con l'utilizzo di linguaggi diversi.
Contenuti	La conoscenza a 360° della realtà locale.
Metodologia	Lezione interattiva, uscite didattiche, visite guidate. Rilievi grafici., Sperimentazione di nuovi strumenti tecnologici e multimediali a servizio dell'indagine e della ricerca.
Fasi dell'attività	1. Creazione di reti di saperi connesse con istituzioni locali importanti; individuazione dei singoli monumenti da adottare e suddivisione dei gruppi di lavoro; Prevista rotazione dei diversi gruppi nei tre anni; A turno i gruppi di studenti, da tutori diventano uditori per gli altri gruppi

	2. Creare testi su basi storiche e artistiche 3. Creare immagini esplicative attraverso la fotografia 4. Audioregistrare i percorsi 5. Rielaborare i materiali raccolti dal punto di vista grafico e comunicativo 6. Usare software specifici e rete internet 7. Presentazione al pubblico attraverso conferenza pubblica
Verifica/Valutazioni	Elaborato finale
Fasi e modalità operative	Le attività saranno svolte nelle ore previste per il Potenziamento della disciplina Tecnologia, quando il docente non risulti impegnato in sostituzioni orarie, e in base agli orari di altri docenti (es: di Arte e Immagine) prelevando, nelle ore individuate per l'attività di potenziamento, gruppi di alunni, eventualmente a composizione mutevole nel corso dell'anno. La prima fase del lavoro sarà finalizzata alla rielaborazione dei testi realizzati lo scorso anno, al fine di renderli omogenei al prodotto che si intende realizzare nell'anno in corso e che verterà sulla definizione di un itinerario - storico artistico, del paese. Ciascuna classe, in particolare si occuperà di un monumento significativo, o di un aspetto, della vita cittadina ritenuto meritevole di attenzione. Con la collaborazione dei docenti di lettere, si redigeranno, quindi testi scritti che costituiranno la base per la registrazione successiva di file audio in versione digitale. Nel secondo quadrimestre gli alunni coinvolti nel progetto effettueranno delle uscite con il docente di potenziamento per acquisire immagini fotografiche o riprese video da inserire nell'elaborato finale. Contestualmente si procederà alla creazione dell'audioguida con l'aiuto di persone (discenti o insegnanti) capaci di approntare una sala di registrazione e persone con impostazione vocale scevra da forti accenti localizzanti oltre che abile nel modulare la voce.
Spazi	Scuola; Oratorio "P. Mimmo Amico"; Chiese, Spazi urbani; Biblioteca; aree archeologiche e naturalistiche; monumenti architettonici, artistici, storici e naturalistici dei comuni di Santa Caterina e Resuttano

SCHEDA PROGETTO PTOF N.8 AREA: COMPETENZA ALFABETICO FUNZIONALE E COMPETENZE DI CITTADINANZA	
Denominazione del Progetto	GIORNALINO SCOLASTICO "ZANELLA NEWS"
Docente referente	Prof. Vito Pietro Giangreco
	PROGETTO CURRICOLARE(Senza impegno finanziario)
Destinatari e	Alunni delle terze classi della Scuola Secondaria di Primo Grado

Numero di partecipanti	
Durata	Intero anno scolastico. N.4 edizioni.
Motivazioni	GIORNALINO Il giornale si configura come il risultato del lavoro di collaborazione di un gruppo di allievi che costituiscono la redazione-classe il cui compito è quello di raccogliere gli articoli, controllare la puntualità degli stessi, provvedere a fornire il materiale necessario per la composizione del giornale. Alla segreteria della redazione fanno capo tutti gli alunni che contribuiscono alla realizzazione del giornale.
Obiettivi	L'obiettivo è quello di costruire un giornale fatto non solo di notizie ma anche di ragionamenti e di proposte: sul mondo della scuola, sui temi dell'adolescenza, sul territorio e su quanto altro i ragazzi avranno voglia di raccontare e di riflettere. Migliorare le competenze linguistiche e l'uso delle tecnologie adeguate.
Contenuti	Ai ragazzi è chiesto di realizzare, in tempi ben definiti, un prodotto che risponda alle esigenze e agli interessi dei giovani utenti, ma che si ponga in un'ottica multidisciplinare di sistemazione delle conoscenze del mondo attuale e strettamente connesso all'attività di recupero linguistico.
Metodologia	Cooperative learning, group investigation
Fasi dell'attività	1 costituzione della redazione 2 scrittura degli articoli 3 Impaginazione e divulgazione del giornalino
Verifica/Valutazioni	La verifica mirerà ad accertare, mediante indicatori e descrittori individuati all'interno dei criteri condivisi dal collegio, le competenze in scrittura
Spazi	Scuola -aula in assetto laboratoriale
Costi	Stampa in proprio di n.200 copie per edizione.

SCHEDA PROGETTO PTOF N. 9 COMPETENZA/AREA LUDICO-MOTORIA	
Denominazione progetto	" BIMBINSEGNANTI IN CAMPO"
Priorità cui si riferisce	Migliorare le abilità motorie ed espressive
Traguardo di risultato	Implementazione della cultura motoria nella Scuola dell'Infanzia
Obiettivo di processo	- Costruire, nei bambini dai 3 ai 5 anni, un bagaglio motorio ampio, composto da conoscenze e abilità che diventano competenze spendibili nella vita sociale e per tutto l'arco della vita, in un percorso in divenire di ricerca-azione.

	- Sviluppare le caratteristiche morfo-funzionali del corpo; - Elaborare e strutturare l' immagine corporea; - Sviluppare e affinare le capacità senso-percettive; - Sviluppare gli schemi posturali e motori di base; Acquisire progressivamente le capacità motorie coordinative
Altre priorità (eventuale)	
Situazione su cui si interviene	Scuola dell'Infanzia, alunni dai 3 ai 5 anni
Attività previste	Attività per la realizzazione e la drammatizzazione di azioni, scene, personaggi, animali, fiabe, filastrocche, racconti. Attività su base ritmica.
Risorse finanziarie necessarie	nessuna
Risorse umane	I docenti della scuola dell'infanzia S.Anna Sez B. Docente: Carmela Lidia Falzone; Scuola dell'infanzia M. Teresa Sez B. Docenti : Angela Bruno, Giuseppina Morreale; Sez A docenti: Antonella La Monica, Luigia Fanzone.
Altre risorse necessarie	----------
Indicatori per la valutazione	La valutazione formativa sarà finale. Essa terrà conto dell'impegno, della partecipazione, dell'interesse dei bambini.
Risultati/situazione attesi	Potenziamento delle abilità motorio-prassiche . Acquisizione della consapevolezza corporea.

SCHEDA PROGETTO PTOF N.10 COMPETENZA/AREA: COMPETENZE DI CITTADINANZA	
Denominazione progetto	"IO,TU,NOI"
Priorità cui si riferisce	• Migliorare le competenze di cittadinanza
Traguardo di risultato	• Conoscere e rispettare le regole • Rafforzare l'autonomia, la stima di sé, l'identità . • Acquisire la consapevolezza che ognuno è portatore di diritti ma anche di doveri.
Obiettivo di processo	• Esprimere esperienze personali, emozioni, esigenze

	• Sviluppare la capacità di operare confronti con altri punti di vista • Favorire l'amicizia e il dialogo fra i bambini. • Favorire l'instaurarsi nel bambino del sentimento sociale e del valore di reciprocità e rispetto.
Altre priorità (eventuale)	• Progettare itinerari comuni per gruppi di bambini specifici
Situazione su cui si interviene	- Favorire l'instaurarsi nel bambino del sentimento sociale e del valore di reciprocità e rispetto.
Attività previste	L'attività didattica si svolgerà attraverso: - Lettura di uno o più libri illustrati - Conversazioni libere e guidate. - Drammatizzazioni - Memorizzazione di canti, poesie e filastrocche. - Realizzazione di cartelloni bigliettini, lavoretti vari - Realizzazione del libretto "IO TU NOI". - Giochi di attività motoria per muoversi in modo spontaneo o guidato in base a suoni o ritmi.
Indicatori per la valutazione	La valutazione sarà in itinere e finale. Essa terrà conto dell'impegno, della partecipazione, dell'interesse, dei progressi rispetto alla situazione di partenza e delle competenze acquisite.
Risultati/situazione attesi	A conclusione del progetto si osserverà se i bambini hanno compreso e interiorizzato le corrette forme del vivere civile

PROGETTI PON	
PON FESR 10.8.6AFESRPON-SI2020-429	SMART CLASS "La scuola oltre le mura"
PON FSE 10.2.2A-FSEPON-SI-2020-458	KIT SCOLASTICI ""Pari opportunità ed equità nell'accesso al diritto allo studio"

IV.a Azioni nell'ambito del PNSD

La visione innovativa di una scuola digitale in cui le tecnologie sono abilitanti, consente di pensare a una scuola aperta e inclusiva completamente integrata nel territorio e attenta ai cambiamenti della realtà e della società. Questi cambiamenti hanno conseguenze visibili sulla didattica, che deve considerare le competenze come elementi chiave di un corretto sviluppo del percorso scolastico dei discenti.

In riferimento a quando previsto dal PNSD si cercherà di operare in riferimento a tre ambiti:

Formazione interna

-Attivazione di uno sportello digitale: l'animatore digitale si metterà a disposizione dei colleghi che vorranno sviluppare nelle loro classi percorsi didattici specifici con l'ausilio di strumenti digitali, per individuare le risorse migliori da poter utilizzare.

-Formazione per incrementare le competenze dei docenti per l'acquisizione di nuovi strumenti didattici e l'uso delle ICT, (LIM, TABLET,SCHERMI MULTITOUCH, LABORATORI..) e sull'utilizzo degli ambienti per la didattica digitale e la didattica inclusiva.

-interventi formativi sugli strumenti per la creazione e condivisione di contenuti digitali: come usare le principali suite di applicazioni in cloud per la didattica (Google Drive); applicazioni o piattaforme per creare video didattici audio e podcast (Spreaker), e-book.
- Certificazione delle competenze informatiche.

Coinvolgimento della comunità scolastica

-Coinvolgimento dei genitori sull'utilizzo dei servizi digitali scuola-famiglia: portale unico iscrizioni, apertura registro elettronico ad altre funzioni.
-Porte aperte al territorio: far divenire la scuola un Ei-Center(centro educativo e formativo) dove certificare le proprie competenze, divenire un punto di riferimento formativo nel proprio territorio per tutti coloro i quali vogliano acquisire, certificare o aggiornare le proprie competenze in ambito ICT, titolo valido e spendibile in ambito scolastico, universitario e lavorativo, nonché a livello concorsuale.
- Coinvolgimento dei genitori e alunni sui temi del PNSD (cittadinanza digitale, sicurezza, uso dei social network, educazione ai media, cyber bullismo), anche aprendo i momenti formativi alle famiglie e ad altri attori del territorio, per la realizzazione di una cultura digitale condivisa e inclusiva.

Creazione di soluzioni innovative

- Strategie di apprendimento con metodi compensativi e conoscenza di strumenti, software relativi all'inclusione (DSA, BES, DVA…)
-Sperimentazione delle metodologie per Classe capovolta (flipped classroom)

- Potenziamento sull'utilizzo del coding, robotica educativa.

- Coordinamento delle iniziative digitali per l'inclusione.

IV b. Scelte organizzative e gestionali

Organigramma e funzionigramma d'istituto

L'Istituto Comprensivo, in quanto luogo in cui molti soggetti interagiscono per realizzare un progetto formativo comune, rappresenta un sistema organizzativo complesso.

È necessario, pertanto, che il modello organizzativo scolastico sia coerente con la specificità del servizio e che da un lato si caratterizzi come aperto, flessibile e adattabile a situazioni differenziate, dall'altro sia regolato da principi e modalità operative (quali il coordinamento delle risorse umane e l'interazione) che consentano di assicurare il perseguimento degli obiettivi di efficacia ed efficienza delle attività effettuate e dei servizi erogati in tutto l'Istituto.

L'**Organigramma e il Funzionigramma** consentono di descrivere l'organizzazione complessa del nostro Istituto e di rappresentare una mappa delle competenze e responsabilità dei soggetti e delle specifiche funzioni.

Il Dirigente Scolastico, gli organi collegiali (Consiglio di Istituto, Collegio Docenti, Consigli di Intersezione, Interclasse, Consigli di Classe), le figure intermedie (collaboratori, funzioni strumentali, responsabili di plesso e DSGA), i singoli docenti e gli ATA operano in modo collaborativo e s'impegnano nell'obiettivo di offrire all'utenza un servizio scolastico di qualità. Le modalità di lavoro, quindi, si fondano sulla collegialità, sulla condivisione e sull'impegno di ciascuno, nel riconoscimento dei differenti ruoli e livelli di responsabilità gestionale, nonché della diversità di opinioni mirata ad individuare scopi comuni di lavoro e a creare una *comunità educante* in grado di incidere significativamente sui risultati di apprendimento dei nostri alunni.

Il **Funzionigramma** costituisce la mappa delle interazioni che definiscono il processo di governo del nostro Istituto con l'identificazione delle deleghe specifiche per una *governance* partecipata.

È definito annualmente con provvedimento dirigenziale e costituisce allegato del PTOF. In esso sono indicate le risorse professionali assegnate all'Istituto con i relativi incarichi. Corrisponde alla mappa/ matrice CHI – FA- COSA – IN RELAZIONE A CHI.

Si differenzia dall'organigramma poiché alla semplice elencazione dei ruoli dei diversi soggetti, aggiunge anche una descrizione dei compiti e delle funzioni degli stessi. A tali compiti e funzioni tutto il personale coinvolto è tenuto ad uniformarsi garantendo il buon andamento dell'attività organizzativa e didattica.

ORGANIGRAMMA 2020/21

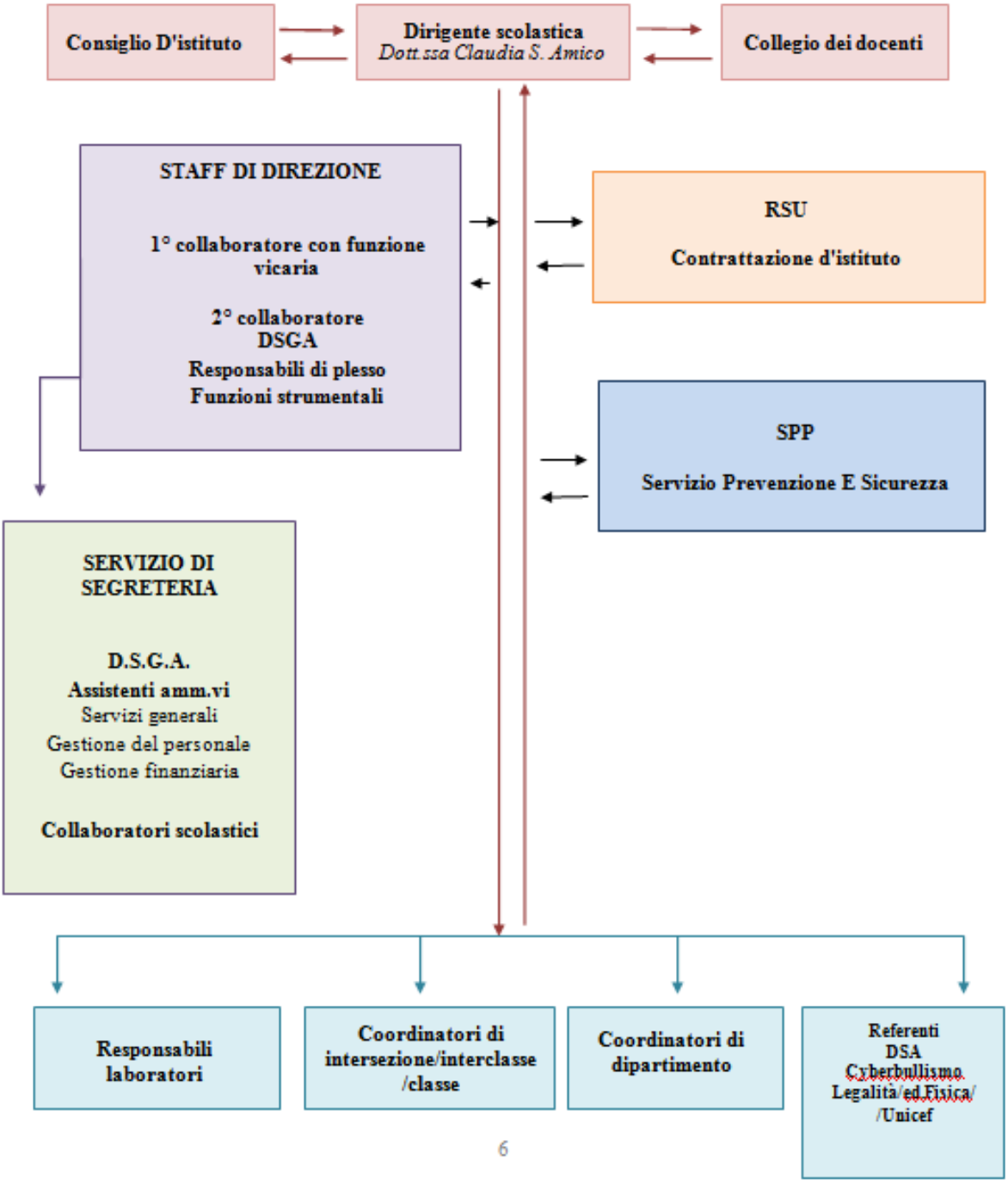

AREA ORGANIZZATIVA

I Collaboratore con funzioni vicarie: Prof.ssa Rotondo M.Angela

II Collaboratore: Prof.ssa Li PUma M.Antonella

Responsabili di plesso

Scuola dell'Infanzia: Bruno A., Falzone C., Scelfo D.
Scuola Primaria: Fiandaca L., Alaimo M.Concetta
Scuola secondaria: Rotondo M.Angela, Li Puma M. Antonella

Funzioni strumentali

AREA1 Gestione e monitoraggio del PTOF e sostegno al lavoro dei docenti
AREA 2 Innovazione e tecnologia
AREA3 Prevenzione disagio
AREA4 Autovalutazione e valutazione

AREA DELLA SICUREZZA

RSPP (D. Lgs. 81/2008)
(Responsabile del Servizio di Prevenzione e Protezione)
Ing. Lo Brutto

RLSU

(Rappresentante dei Lavoratori per la Sicurezza)
Ing. Gangi Pasqualino

RSU

.

Addetti Mezzi Antincendio
Gruppo Primo Soccorso
Addetti alle chiamate di Soccorso
Responsabili Fumo

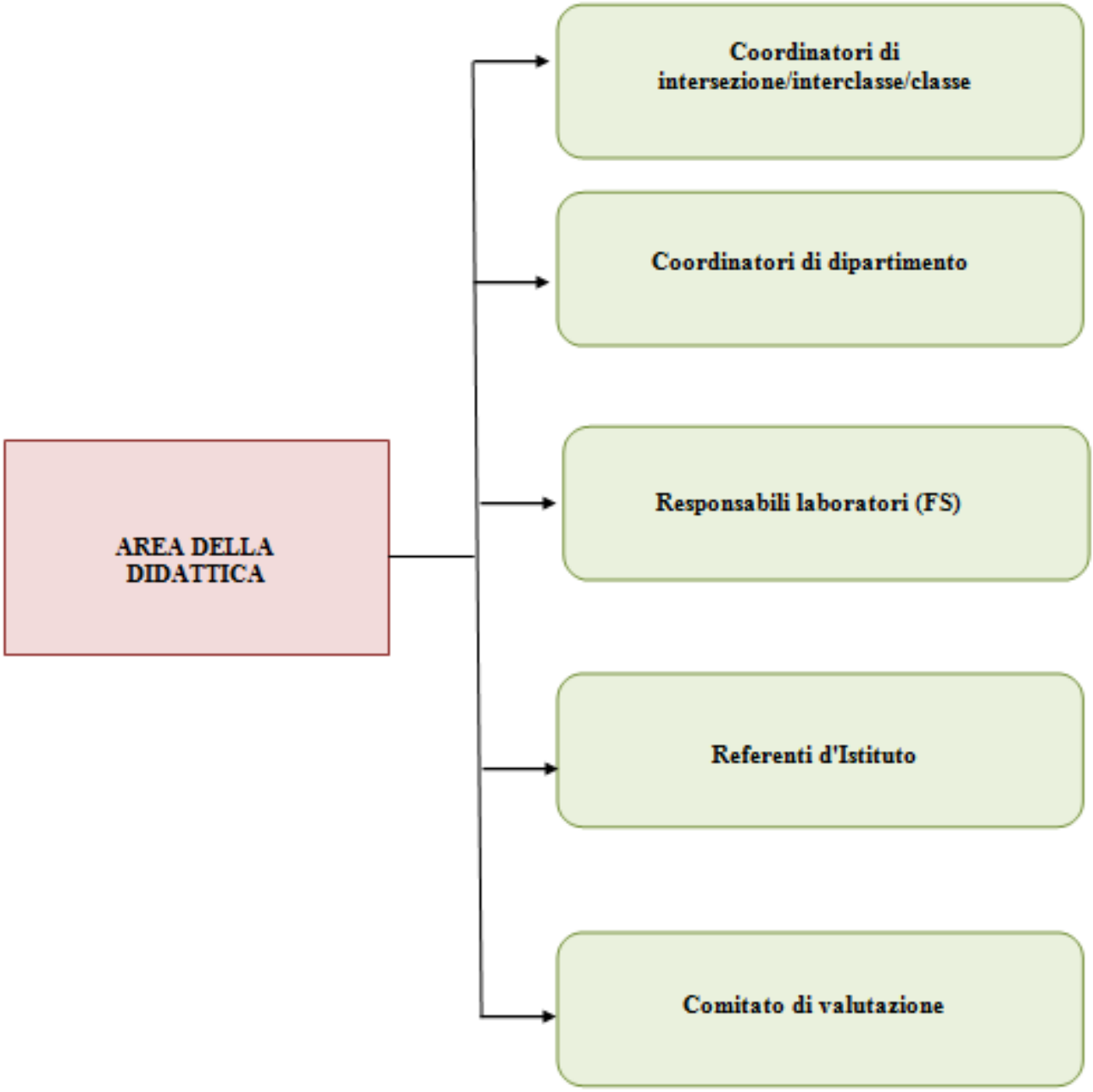
AREA DELLA DIDATTICA
Coordinatori di intersezione/interclasse/classe
Coordinatori di dipartimento
Responsabili laboratori (FS)
Referenti d'Istituto
Comitato di valutazione

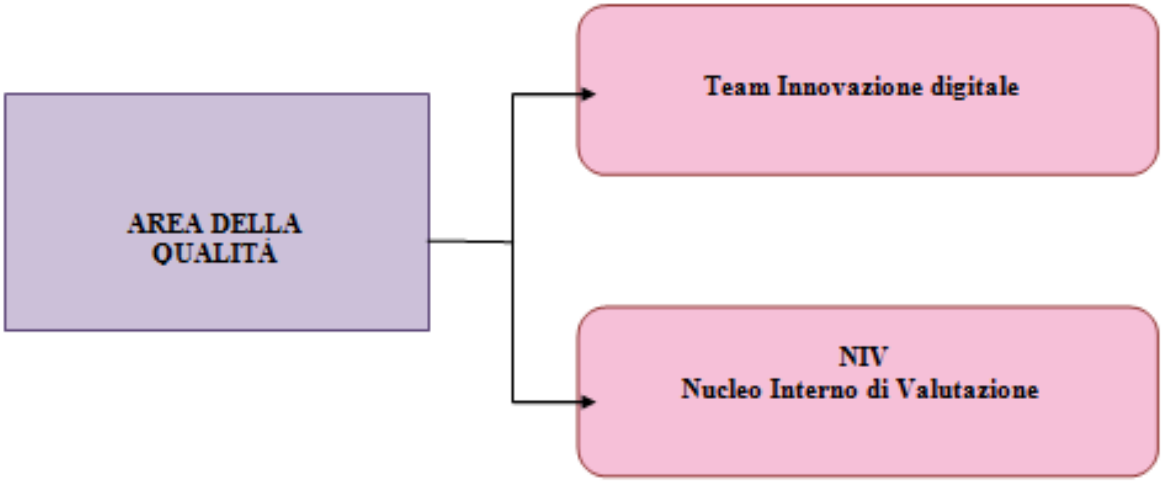
AREA DELLA QUALITÀ
Team Innovazione digitale
NIV
Nucleo Interno di Valutazione

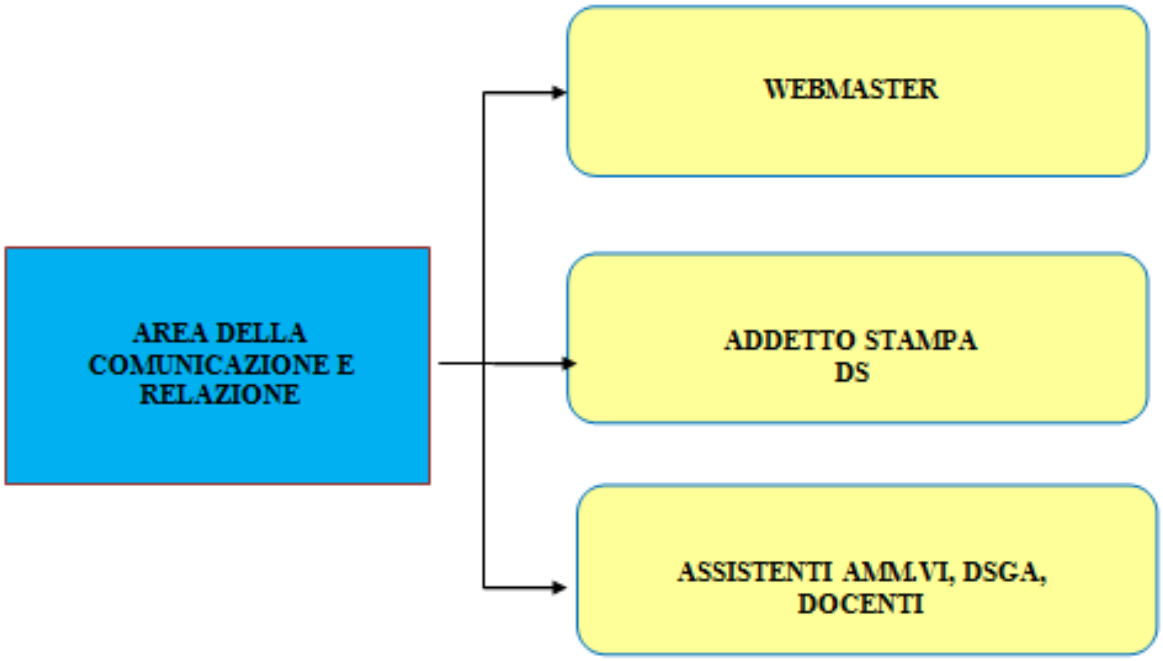
AREA DELLA COMUNICAZIONE E RELAZIONE
WEBMASTER
ADDETTO STAMPA
DS
ASSISTENTI AMM.VI, DSGA, DOCENTI

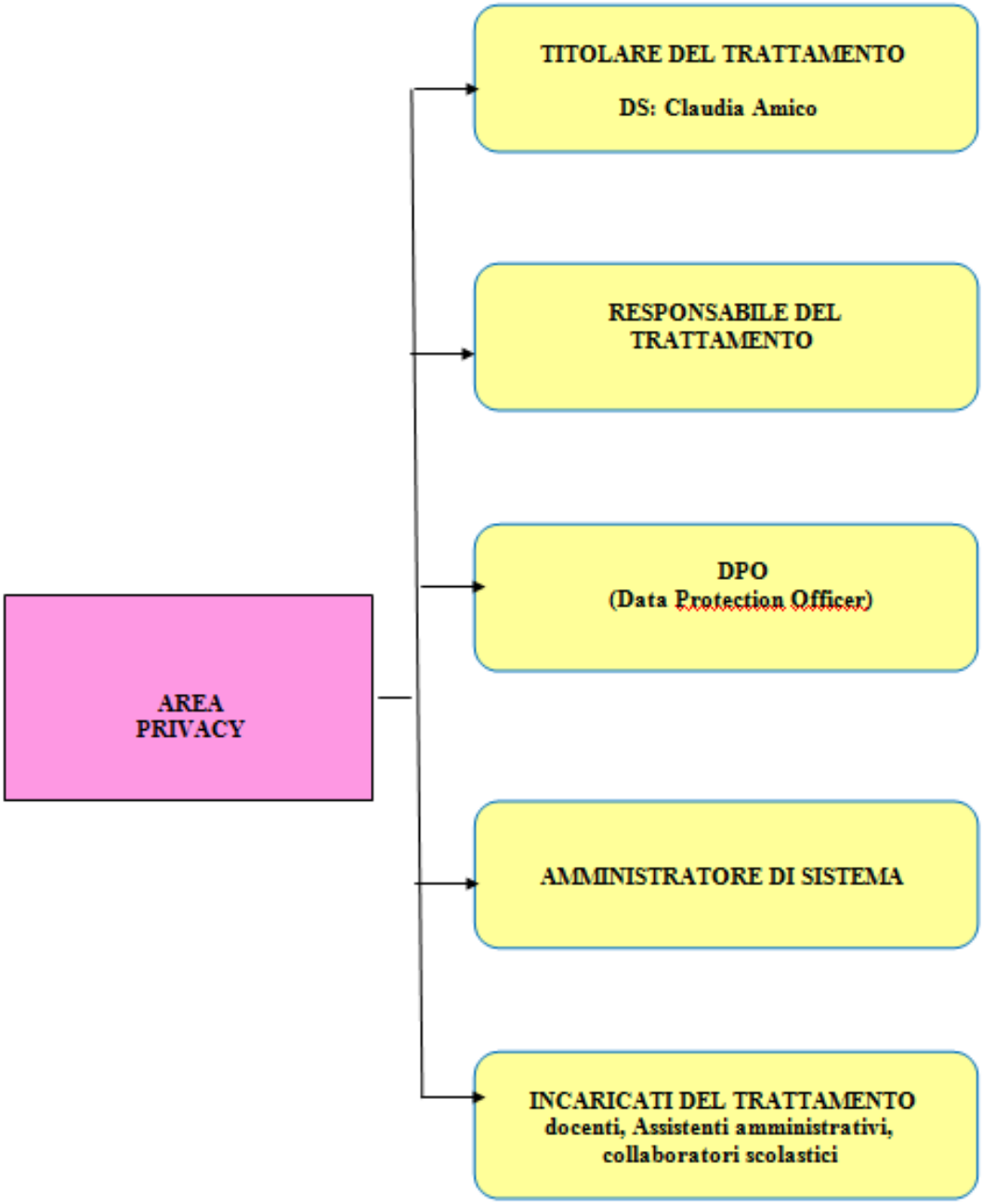
AREA PRIVACY
TITOLARE DEL TRATTAMENTO
DS: Claudia Amico
RESPONSABILE DEL TRATTAMENTO
DPO
(Data Protection Officer)
AMMINISTRATORE DI SISTEMA
INCARICATI DEL TRATTAMENTO
docenti, Assistenti amministrativi, collaboratori scolastici

FUNZIONIGRAMMA

FUNZIONE	UNITÀ	COMPITI
Collaboratori del Dirigente	2	• **PRIMO COLLABORATORE** -Sostituzione e facente funzione in caso di assenza del Dirigente Scolastico con delega di firma per gli atti a rilevanza interna o per le comunicazioni con l'Ambito territoriale. -Supporto o sostituzione del Dirigente Scolastico in occasioni pubbliche (incontri, riunioni, assemblee interne od esterne). -Collaborazione col Dirigente scolastico nella stesura degli orari della scuola dell'infanzia e primaria. -Collaborazione con il Dirigente scolastico nella gestione delle sostituzioni, delle assenze, dei problemi disciplinari, emergenze, infortuni, di concerto con i referenti dei plessi -Collaborazione con gli uffici di segreteria in occasione delle iscrizioni. -Collaborazione con gli uffici di segreteria nelle autorizzazioni delle uscite didattiche e dei viaggi nel rispetto del regolamento interno. -Partecipazione alle riunioni di staff Rapporti con le famiglie degli alunni, con Istituzioni ed Enti in assenza del Dirigente. • **SECONDO COLLABORATORE** -Sostituzione del Dirigente scolastico in caso di assenza dello stesso e del Primo collaboratore -Collaborazione col Dirigente scolastico nella stesura degli orari della scuola secondaria -Coordinamento delle attività della scuola secondaria -Gestione delle sostituzioni, delle giustificazioni delle assenze, prima gestione dei problemi disciplinari, delle emergenze e/o infortuni in collaborazione con la referente del plesso -Partecipazione alle riunioni di staff -Verbalizzazione delle sedute del Collegio dei docenti.
Responsabili di plesso	7	-Collaborazione con il Dirigente e con i collaboratori -Responsabilità organizzativa del plesso e coordinamento delle attività -Responsabilità in ordine all'attuazione nel plesso delle scelte operate dal Collegio, dallo staff di direzione, oltre che delle disposizioni del Dirigente; -Primo riferimento dei genitori degli alunni del plesso; -Passaggio di informazioni fra Dirigente Scolastico e plesso (circolari, comunicazioni); -Coordinamento con l'ufficio di segreteria; -Sostituzione dei docenti assenti nel plesso;

		-Cura della contabilizzazione delle ore richieste da ciascun docente (permessi brevi) e verifica recupero delle stesse; -Prima gestione di problemi disciplinari, emergenze e/o infortuni del plesso; -Partecipazione alle riunioni di staff; -Comunicazione al Dirigente di eventuali problematiche relative ad alunni, genitori, docenti, personale non docente; -Comunicazione al DSGA di problematiche relative a strutture e sussidi.
Presidenti e Segretari dei Consigli di Intersezione e Interclasse (Infanzia e Primaria)	9+9	- Coordinamento delle riunioni dei Consigli su delega del DS. . Verbalizzazione delle sedute.
Coordinatori e Segretari dei Consigli di Classe (Sc. Secondaria)	10+10	-Coordinamento delle riunioni dei Consigli di classe su delega del DS - Monitoraggio della frequenza dei singoli studenti; - Coordinamento dei docenti del consiglio di classe per la realizzazione dell'attività educativa e didattica; -Gestione della comunicazione scuola-studenti-famiglie per la segnalazione di problemi inerenti la frequenza, il profitto, il comportamento degli studenti; -Monitoraggio del raccordo con i servizi per gli alunni con disabilità; -Predisposizione P.D.P. per gli alunni con certificazione di D.S.A. e con Bisogni educativi speciali, acquisite dai docenti del consiglio di classe le indicazioni per le singole discipline.
Coordinatori e segretari di dipartimento	10	-Il Collegio dei docenti si è data un'articolazione funzionale in Dipartimenti in modo da ottimizzare i momenti di programmazione e verifica previsti dall'art. 29 co. 3 lettera a del CCNL. I dipartimenti sono 5: 1. Dipartimento competenze linguistiche 2.Dipartimento competenze linguaggi 3. Dipartimento competenze sociali 4· Dipartimento competenze logico-matematiche 5· Dipartimento per l'inclusione Dipartimento metodologico-interdisciplinare I coordinatori di Dipartimento sono responsabili dei lavori di Dipartimento e della documentazione. - I Segretari sono responsabili della verbalizzazione delle sedute.
Animatore digitale	1	L'animatore digitale stimola la formazione interna alla scuola negli ambiti del PNSD, attraverso l'organizzazione di laboratori formativi. Favorisce l'animazione e la partecipazione di tutta la comunità scolastica alle attività formative. Individua soluzioni metodologiche e tecnologiche sostenibili da diffondere all'interno degli ambienti della scuola (uso di particolari strumenti per la didattica di cui la scuola si è dotata)
Team per l'innovazione digitale	3	Si occupa della formazione dei docenti per l'innovazione didattica e lo sviluppo della cultura digitale per l'insegnamento, l'apprendimento e la formazione delle competenze lavorative, cognitive e sociali degli studenti.
Nucleo Autovalutazione	5	-Stesura del RAV e del Piano di Miglioramento - Monitoraggio del Piano di Miglioramento

Docenti Referenti	1 1 1 2 4 3	-DSA -Legalità, Cyberbullismo e bullismo -Disabilità -orientamento e continuità - Educazione civica -Biblioteca
Gruppo Lavoro per l' Inclusione	Il GLI, previsto dalla normativa sui BES (Direttiva Ministeriale 2012 e CM n. 8 del 2013), è costituito dal Dirigente Scolastico, dalle F.F.S.S. Area 1 e Area 3, dalla Referente DSA, dalla referente per la disabilità, dal Coordinatore del Dipartimento per l'Inclusione, dagli insegnanti di Sostegno della scuola (Infanzia/Primaria/Secondaria), da 3 insegnanti in rappresentanza dei C d C in cui sono inseriti alunni disabili, da 3 genitori in rappresentanza dei genitori degli alunni con disabilità, da 1 assistente alla comunicazione. Membri aggregati: rappresentanti del Servizio di Neuropsichiatria, dei Servizi Sociali, delle Associazioni, esperti. Svolge le seguenti funzioni: □ rilevazione degli alunni con Bisogni Educativi Speciali (BES) presenti nella scuola; □ raccolta e documentazione degli interventi didattico- educativi gia' posti in essere e predisposizione di ulteriori piani di intervento; □ focus/confronto sui casi, consulenza e supporto sulle strategie e sulle metodologie di gestione dei singoli alunni e delle classi; □ rilevazione, monitoraggio e valutazione del grado di inclusivita' della scuola; □raccolta e coordinamento delle proposte formulate dai singoli GLH; □ elaborazione di una proposta di Piano Annuale per l'Inclusività riferito a tutti gli alunni con BES, da redigere entro il mese di giugno di ogni anno scolastico.	
F.F.S.S.	**Compiti**	
Funzione Strumentale Area 1	**Gestione e monitoraggio del PTOF e sostegno al lavoro dei docenti** □Elabora e aggiorna il PTOF □Coordina le attività di pianificazione e monitoraggio dei progetti del PTOF □ Promuove attività di aggiornamento sulla costruzione del curricolo verticale e sulla valutazione; □ Organizza le procedure di somministrazione delle prove INVALSI; □ Predispone strumenti di monitoraggio per l'autovalutazione d'Istituto. □Organizza e coordina viaggi di istruzione e visite guidate □ Opera in sinergia con le altre Funzioni Strumentali	
Funzione Strumentale Area 2	**Innovazione e tecnologia** • Coordina le iniziative legate all'introduzione delle nuove tecnologie nella didattica; • Revisiona e aggiorna il sito web; • Promuove, supporta e monitora l'attività laboratoriale; • Organizza e regolamenta la fruizione degli spazi destinati ad attività laboratoriali • Opera in sinergia con le altre Funzioni Strumentali	
Funzione Strumentale Area 3	**Prevenzione disagio, interventi a favore degli studenti/Orientamento** • Promuove attività di supporto e recupero per alunni con disagio e provenienti da altri paesi; • Presiede e coordina il gruppo di lavoro per gli alunni con disabilità; • Progetta il protocollo di accoglienza alunni stranieri; • Coordina le iniziative di accoglienza dei nuovi iscritti; • Sostiene la progettazione di percorsi di raccordo tra ordini di scuola differenti, • Coordina le iniziative di orientamento. • Opera in sinergia col le altre Funzioni Strumentali	

Funzione Strumentale Area 4	**Autovalutazione, d'Istituto e valutazione comportamento, apprendimenti e competenze** 1 . Monitoraggio iniziale in itinere e finale dei livelli di apprendimento degli alunni. 2. Coordinamento per l'elaborazione di indicatori, strumenti e procedure per la valutazione degli apprendimenti. (Rubriche di valutazione degli apprendimenti e del comportamento). 3. Organizzazione e gestione delle prove INVALSI: iscrizione alle prove, raccolta dei dati di contesto, inserimento dei dati al sistema, organizzazione delle giornate di somministrazione. 4. Analisi e socializzazione dei risultati delle prove Invalsi. 5. Coordinamento dei gruppi di lavoro attinenti al proprio ambito. 6. Revisione e aggiornamento del RAV e del PdM. 7. Monitoraggio sistema Scuola

Organizzazione uffici amministrativi

RESPONSABILE/UFFICIO	FUNZIONI
Direttore dei servizi generali e amministrativi	Collabora con il Dirigente nello svolgimento delle funzioni organizzative e amministrative; sovrintende, con autonomia operativa, ai servizi generali e amministrativo-contabili; coordina, promuove le attività del Personale ATA, posto alle sue dirette dipendenze e ne verifica i risultati conseguiti.
Ufficio protocollo	Cura, smistamento e archivio della corrispondenza (ordinaria, PEO e PEC) Funzionamento degli organi collegiali interni Elezioni, decreti costitutivi, convocazioni Cura del calendario delle attività del PIano annuale delle attività Rapporti con i Comuni e gli Enti esterni Quanto altro previsto dalla normativa vigente
Ufficio per il personale	Gestione del personale: • assunzioni a T.D/T.I. • cura fascicolo personale e stato di servizio • adempimenti immessi in ruolo • gestione ricostruzione carriera • anagrafe delle prestazioni • gestione scioperi • infortuni al personale • procedimenti riconoscimento causa di servizio • procedimenti di computo/riscatto e ricongiunzione servizi • rapporti INPDAP • cessazioni dal servizio • variazioni stato giuridico • collocamento fuori ruolo • limiti di età, anzianità di servizio, dimissioni volontarie, decesso, decadenza • inidoneità fisica o didattica • gestione del contenzioso • controversie individuali di lavoro • gestione mobilità del personale • gestione graduatorie interne e individuazione soprannumerari • graduatorie supplenti • individuazione supplenti e relativo rapporto di lavoro • quanto altro previsto dalla normativa vigente

Ufficio per la didattica	Gestione alunni Infortuni agli alunni Gestione progetti

Reti, convenzioni e collaborazioni

La scuola, in coerenza con i bisogni formativi dell'utenza, le priorità individuate nel RAV e gli obiettivi prioritari prefissati, stabilisce reti, convenzioni e protocolli con enti, associazioni e altre istituzioni scolastiche ed educative del territorio dialogando con essi come un sistema aperto e flessibile.

In particolare sono state avviate le seguenti collaborazioni:

- Protocollo UNICEF "Scuola amica dei bambini e delle bambine"
- Convenzione con l'università per lo svolgimento delle attività i tirocinio
- Protocollo ASP -presidio di Santa Caterina
- Rete d'ambito 4 EN-CL
- Protocollo associazione per i beni culturali "Sicilia antica"
- Collaborazione con il Lyons club Concorso "Un poster per la pace"
- Collaborazione con l'Assessorato politiche sociali e istruzione Comune di Resuttano: allestimento aula disciplinare dedicata alla lettura e progettazione attività
-

Dotazione dell'organico 2020/21

Posti comuni e di potenziamento (organico di diritto)

SCUOLA DELL'INFANZIA E PRIMARIA

	Tipologia di posto	Posti potenziamento	Posti organico Di fatto	Posti organico Covid	Tot. posti
Scuola primaria	Organico di circolo	3	22		25
	CH- minorati della vista		1		1
	EH- minorati psicofisici		5		5
	Lingua inglese		1		1
Scuola dell'in	Organico di circolo		14	2	14
	EH minorati psicofisici		1		1

L'organico di cui sopra è motivato dalla seguente struttura organizzativa:

- SCUOLA DELL'INFANZIA: n.5 sezioni di scuola a tempo pieno, n.2 alunni disabili
- SCUOLA PRIMARIA: n.5 classi a tempo pieno, n.10 classi a tempo normale, n° 12 alunni disabili

SCUOLA SECONDARIA DI PRIMO GRADO

Classe di concorso	disciplina	Posti organico di fatto	Incarichi organico Covid
A043	Lettere	5	1
A059	Matematica	3	1
A245	Francese	1	1
A345	Inglese	2	1
A028	Ed. artistica	1	1
A033	Ed. tecnica	2	1
A032	Ed. musicale	1	1
A030	Ed. fisica	1	1
	Potenziamento	1	
	Sostegno minorati psicofisici	4	
	Sostegno minorati dell'udito	1	

L'organico di cui sopra è motivato dalla seguente struttura organizzativa:

- n.° 10 classi a tempo normale (n.7 Santa Caterina, n.3 Resuttano), n° 11 alunni disabili

Posti per il personale amministrativo e ausiliario (comma 14 art.1 legge 107/2015)

	Posti in organico	Organico COVID
Collaboratori scolastici	12	2
Assistenti amministrativi	4	
DSGA	1	
TOT.	19	

Fabbisogno di attrezzature e infrastrutture materiali

La realizzazione del piano richiede il possesso delle seguenti infrastrutture/attrezzature:

Infrastrutture/attrezzature	**Obiettivi formativi prioritari e priorità di miglioramento di riferimento**	**Fonti di finanziamento**
Ampliare la dotazione delle Lim in tutte le classi della	Potenziare ambienti di apprendimento capaci di creare un'interazione più	Progetti MIUR, Progetti PON

scuola primaria e secondaria di primo grado	efficace nel processo di insegnamento-apprendimento con nativi digitali per potenziare le competenze linguistiche e logico-scientifiche	
Ampliare la dotazione dei laboratori	Diffondere la didattica laboratoriale per migliorare il processo di apprendimento delle competenze digitali, scientifiche e tecnologiche (PNSD)	Progetti MIUR, Progetti PON
Ampliare la dotazione libraria della scuola e allestire una nuova biblioteca per gli alunni	Incentivare il gusto per la lettura e migliorare le competenze in madrelingua	Progetti MIUR AIE Contributi Enti Locali
Istituire una biblioteca pedagogica per i docenti	Favorire l'autoaggiornamento e la formazione dei docenti	Finanziamenti dello Stato
Rinnovare gli arredi	Migliorare i setting per favorire ambienti di apprendimento efficaci	Contributo EE.LL.